WR425 Motor Ø244mm

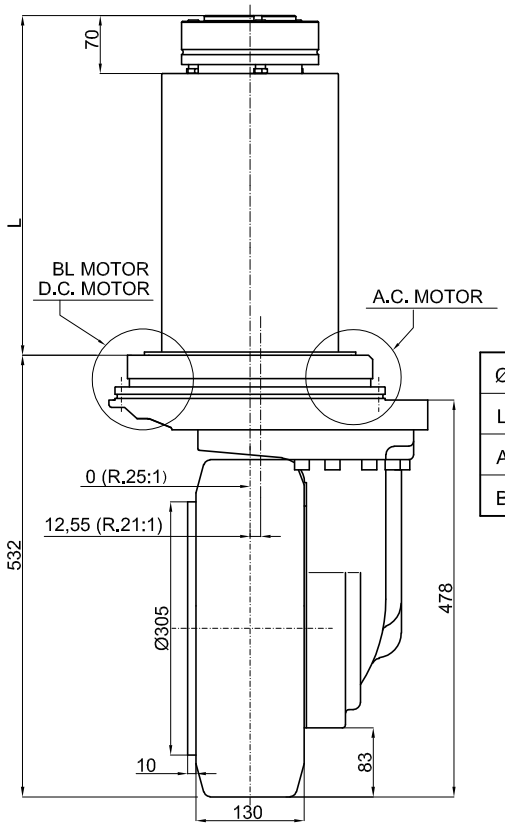

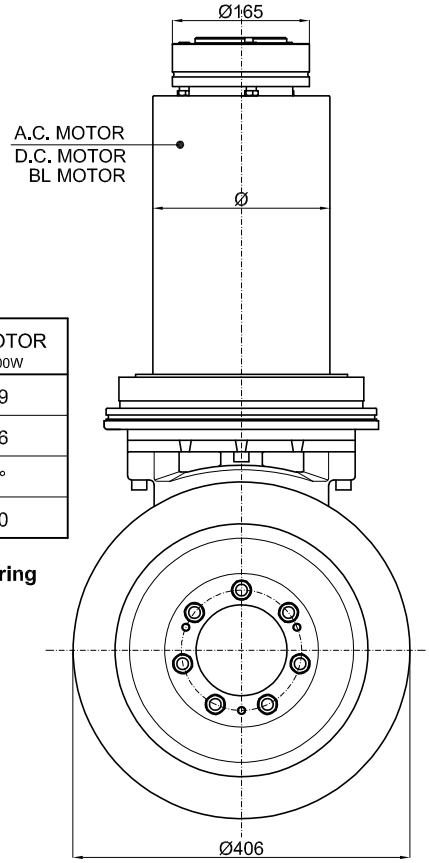

WR425FM/B

D.244mm

	A.C. MOTOR 7000W	D.C. MOTOR 7000W	BL MOTOR 10000W
Ø	217	251	219
L	374	421	416
A	15°	40°	15°
B	270	275	270

- **Motor integral with the slewing bearing**
- *Motore solidale alla ralla di rotazione*

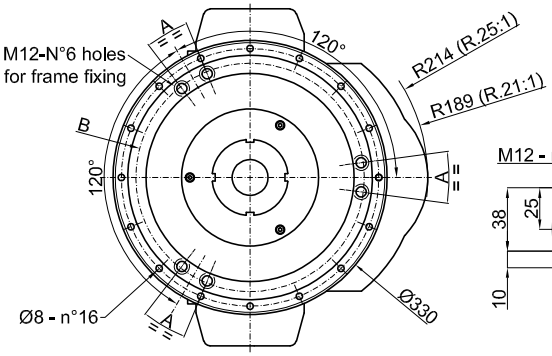

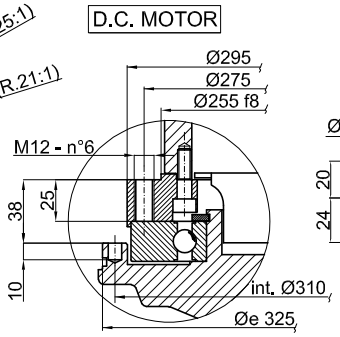

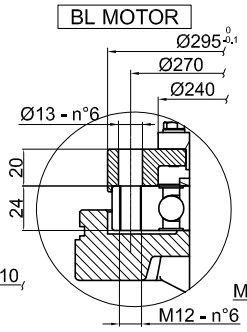

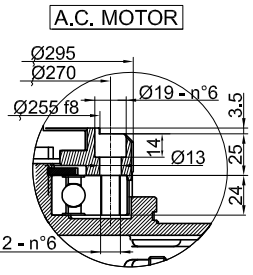

TECHNICAL DATAS – *DATI TECNICI*		A.C. MOTOR D.C. MOTOR BL MOTOR
POWER - *POTENZA*	W	5000 ÷ 10000
VOLTAGE - *TENSIONE*	V	24 ÷ 96
GEAR RATIO – *RAPPORTO DI RIDUZIONE*	i	21:1 - 25:1
WHEEL - *RUOTA*	mm	Ø406x130
MAX WHEEL TORQUE – *COPPIA MASSIMA ALLA RUOTA*	Nm	2200
MAX WHEEL LOAD – *CARICO MASSIMO SULLA RUOTA* **rubber** – *gomma* **polyurethane** – *poliuretano* **vulkollan** – *vulkollan*	kg	on request on request 3100
BRAKE TORQUE – *COPPIA FRENO*	Nm	75
WEIGHT - *PESO*	kg	215